iOS PRO
Indoor Outdoor Systems

РУКОВОДСТВО ПО МОНТАЖУ ТЕРРАСНОЙ ДОСКИ Ti-DECK

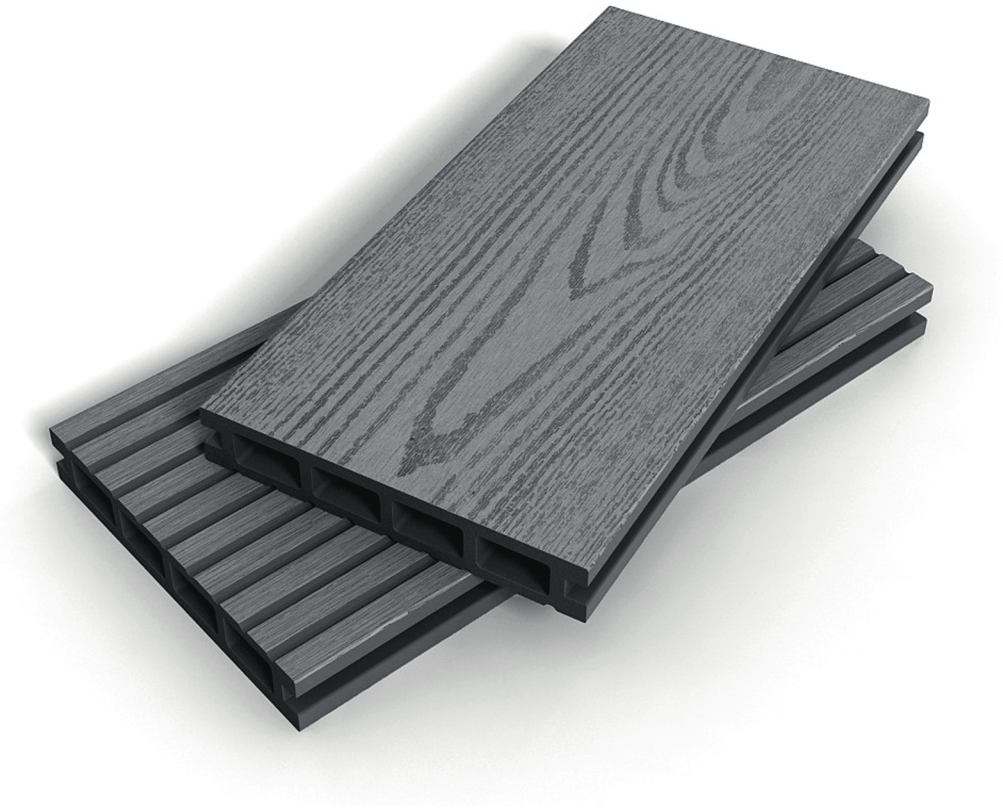

НЕОБХОДИМЫЕ МАТЕРИАЛЫ И ИНСТРУМЕНТЫ

МАТЕРИАЛЫ:			
Лага	Террасная доска	Клипса крепёжная стартовая	Клипса крепёжная
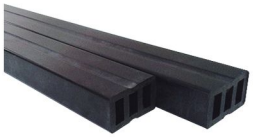			
Монтажный уголок	Шурупы	Накладная планка (плинтус)	
ИНСТРУМЕНТЫ:			
Защитные очки	Уровень	Рулетка	Дрель
Сверло 2,5 мм	Дюбель	Киянка	Дисковая фреза

ВАЖНАЯ ИНФОРМАЦИЯ

1 ФУНДАМЕНТ

МОНТАЖ НАПОЛЬНОГО ПОКРЫТИЯ ДОЛЖЕН ОСУЩЕСТВЛЯТЬСЯ НА РОВНУЮ ПОДГОТОВЛЕННУЮ ПОВЕРХНОСТЬ:

- Бетонный фундамент
- Уплотнённое основание из щебня или гравия
- Металлическая опорная конструкция с антикоррозийным покрытием
- Регулируемые опоры

УКЛАДКА ПОКРЫТИЯ ЗАПРЕЩАЕТСЯ:

- На грунт / траву
- На песок
- На несущие конструкции

2 УКЛОН

Фундамент должен быть выполнен с уклоном (мин. 1,5 – 2%), чтобы отводить воду от здания и использовать очищающий эффект стекающей дождевой воды. Во избежание переувлажнения грунта, так же должен быть установлен дренаж. Если данные условия не выполнены, террасную доску рекомендуется укладывать с уклоном в направлении монтируемых профилей на уровне 1,5 – 2% для отвода воды.

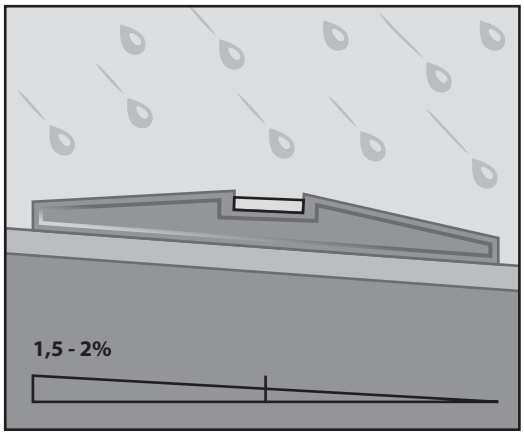

3 КОМПЕНСАЦИОННЫЕ ЗАЗОРЫ

Материал ДПК имеет в своём составе большой процент древесной составляющей, в связи с этим перепады температуры и влажности вызывают расширение или усадку профилей по длине. С учетом этого, при их укладке следует предусматривать соответствующие компенсационные зазоры.

4 ВЕНТИЛЯЦИЯ

Пространство между лагами не должно быть заполнено чем-либо. Оно необходимо для обмена тёплого и холодного воздуха. Хорошая вентиляция предотвращает очаги сырости.

5 СОЕДИНЕНИЕ ШУРУПАМИ

Доски и опорные профили соединять между собой непосредственно шурупами запрещается.

6 ЦВЕТ

В течение первого года эксплуатации, под воздействием погодных условий, доска Ti-DECK естественным образом изменяет цвет на один тон, приобретая легкий оттенок патины. В дальнейшем покрытие сохраняет свой цвет на долгие годы.

7 НЕСУЩИЕ КОНСТРУКЦИИ

Запрещается использовать элементы террасного покрытия в качестве отдельных свободнонесущих конструкций. Террасная система Ti-Deck и опорные профили этой системы создавались специально для использования в качестве напольного настила. Продукт не имеет надзорного строительного разрешения использоваться в качестве свободнонесущих конструкций. При монтаже необходимо соблюдать строительные нормы и правила.

ВАЖНАЯ ИНФОРМАЦИЯ

8 ТЕХНИКА БЕЗОПАСНОСТИ

ПРИ УКЛАДКЕ ТЕРРАСНОЙ ДОСКИ Ti-DECK НЕОБХОДИМО СОБЛЮДАТЬ ПРАВИЛА ТЕХНИКИ БЕЗОПАСНОСТИ:

- Рабочие должны быть обучены и проинструктированы о правилах безопасности при работе с клеем, электрооборудованием, очистителями, легковоспламеняющимися средствами.
- Рабочие должны применять защитные приспособления, такие как рукавицы, защитные очки, средства защиты слуха и респираторы.

9 ТЕРРАСНАЯ ДОСКА Ti-DECK

- Профиль имеет две равнозначные рабочие поверхности. Они различаются рисунком: «вельвет» и тиснение под дерево. Выбор той или иной стороны профиля в качестве лицевой не влияет на технологию монтажа и характеристики монтируемого покрытия, является исключительно визуальными отличием и предпочтением потребителя.
- Профили можно обрабатывать (пилить, сверлить, резать) стандартными деревообрабатывающими инструментами.
- Для получения эстетичной внешней поверхности необходимо укладывать доски всегда в одном направлении.

УКЛАДКА КАРКАСА ИЗ ЛАГ ДЛЯ МОНТАЖА НАСТИЛА

1 На подготовленную поверхность укладываются опорные лаги равномерно, поперечно будущей раскладке доски. Под лагами устанавливаются компенсационные пластины. Они приподнимают лаги, обеспечивая беспрепятственный стёк воды, и служат для выравнивания уровня террасы.

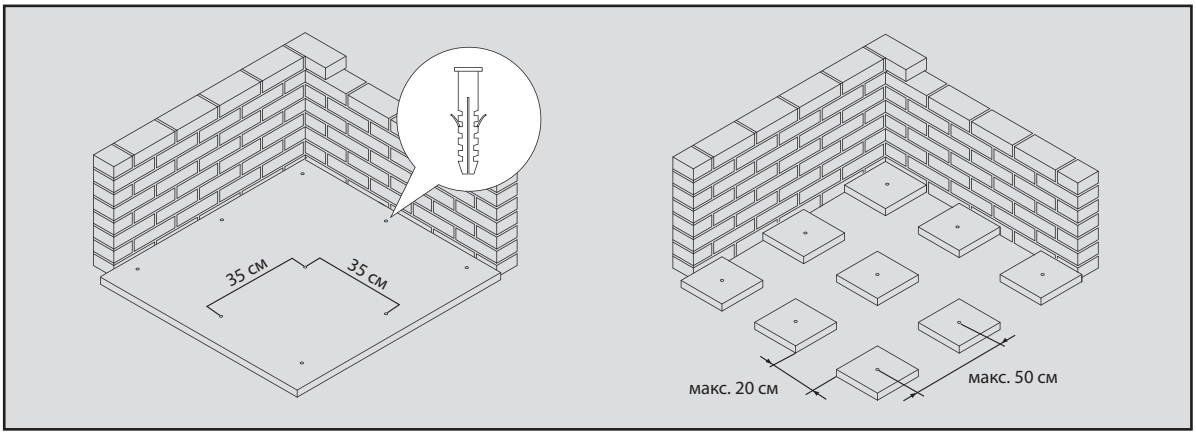

УКЛАДКА КАРКАСА ИЗ ЛАГ ДЛЯ МОНТАЖА НАСТИЛА

2 После этого, лаги прикручиваются к основанию. Для обеспечения прочности конструкции, лаги фиксируются по краям и в местах стыков.

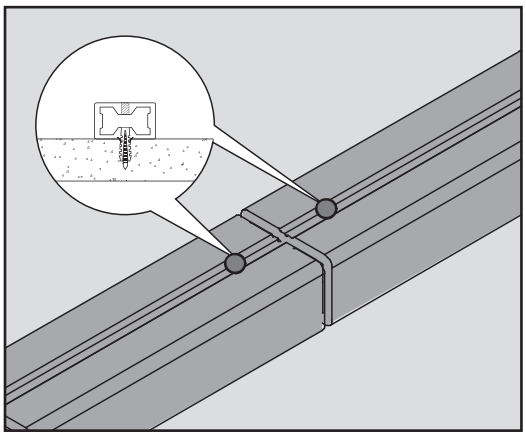

3 Шаг между центральными осями рядов лаг должен составлять максимум 35 см. (в местах с интенсивным проходом, расстояние по осям уменьшается до 25 см).

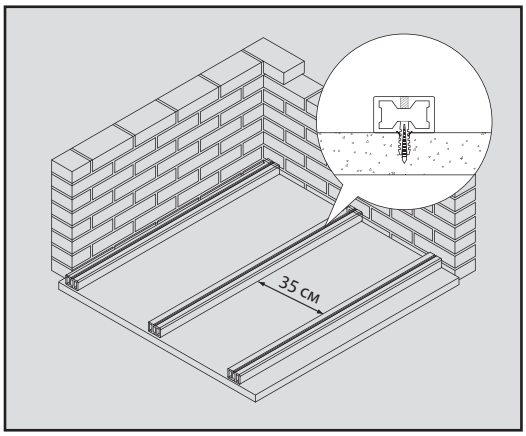

4 Для запаса на расширение и сжатие строительного материала, зазор между лагами стыкования по длине должен быть не менее 1 см.

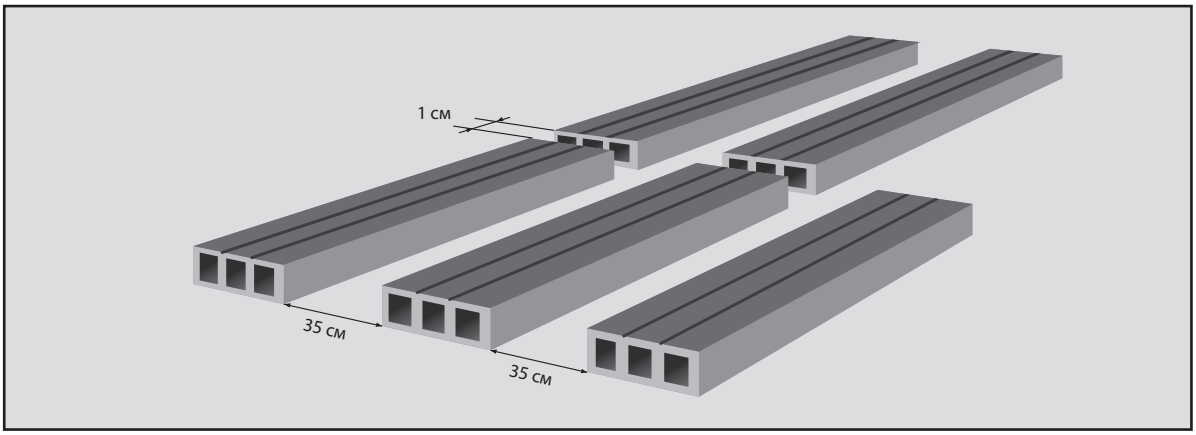

УКЛАДКА КАРКАСА ИЗ ЛАГ ДЛЯ МОНТАЖА НАСТИЛА

5 При вертикальном прилегании доски зазор от лаги до стены составляет 5-7 см.
Зазор от края доски до стены составляет при этом 2 см (1 см если длина доски ≥ 2 м).

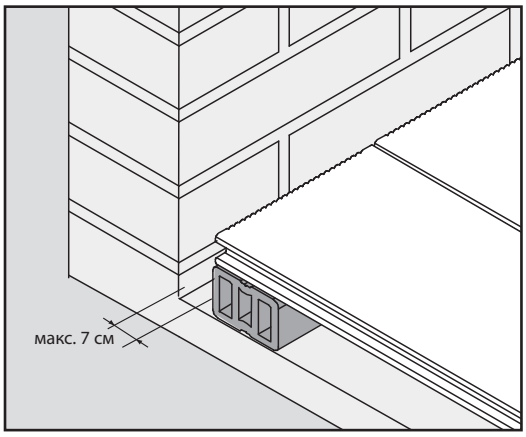

6 При горизонтальном прилегании доски к стене, расстояние от лаги составляет мин. 1 см.

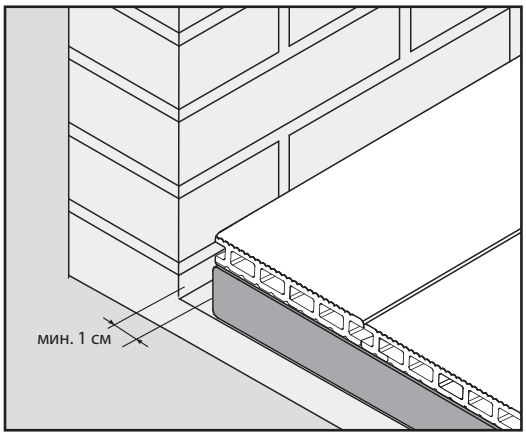

УКЛАДКА ДОСОК

1 Укладку террасного покрытия следует начинать от стены или других неподвижных конструкций.
Террасные доски укладываются и крепятся на лагах, которые также изготовлены из ДПК .
Укладка досок осуществляется перпендикулярно лагам под углом 90°.

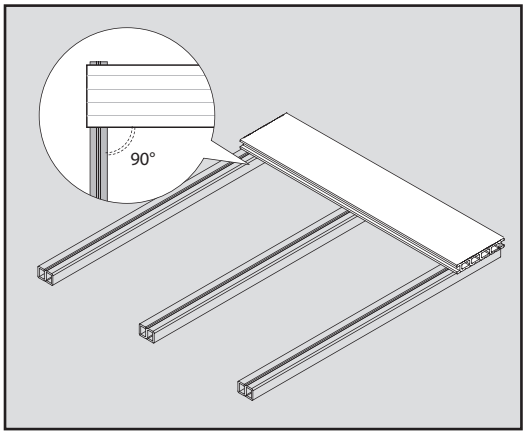

УКЛАДКА ДОСОК

2 Рекомендуемая длина доски ≥3м.
Минимальная длина устанавливаемой доски, не меньше 50 см.

При установке такой длины нужно убедиться, что доски хорошо зафиксированы, и у них есть опора по краям. Например, небольшой кусок длиной 50 см, должен быть установлен, на 3 лаги для поддержки.

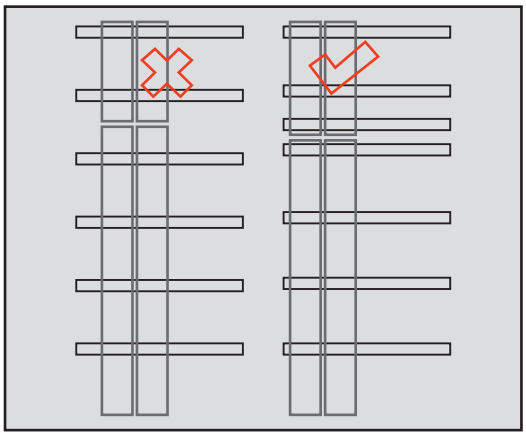

3 Первая доска крепится стартовыми клипсами. Все последующие вставляются в клипсы предыдущей доски и так же прикрепляются монтажными клипсами Ti-Deck по всей длине. Первая клипса от края располагается на расстоянии 5 см, все последующие - 35 см друг от друга. Для более плотной и равномерной фиксации доски используйте киянку. Необходимо постучать по ближней к вам стороне для получения равномерного зазора вдоль всей длины основного профиля.
На 1м^2 террасной доски при шаге между лагами 35 см, используется 24-28 монтажных клипсы. Они крепятся саморезами к лаге под углом 70-75 градусов.

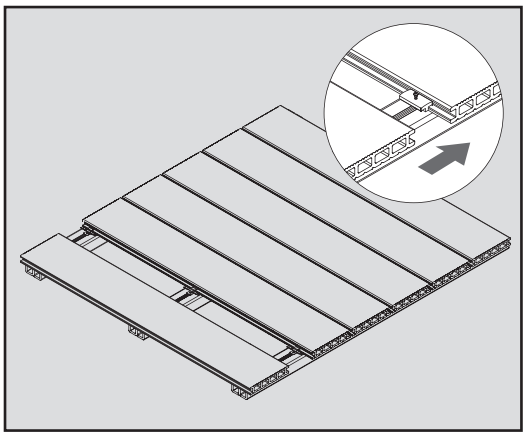

4 Компенсационный зазор.
Боковые крепежи используются как распорка для стыков, создавая поперечный компенсационный зазор. Он рассчитывается пропорционально длине: не мене 1 мм, но не более 3 мм на 1 пог/м. доски. При влажном климате рекомендуется 1 ≥ 4 мм на 1 пог/м. Для того чтоб выдержать поперечный зазор, при монтаже необходимо вставлять компенсационную пластину между досками.
Ниже приведены необходимые зазоры, рассчитанные исходя из температуры воздуха и длины доски.

ПОКАЗАТЕЛИ РАСШИРЕНИЯ, мм

Температура °C	Длина доски, м				
	1	**2**	**2,9**	**3,2**	**3,6**
10	2,7	6,0	7,8	8,9	10,0
20	1,8	4,0	5,3	5,8	6,6
25	1,4	2,7	4,1	5,9	7,2
30	1,0	2,0	2,8	3,0	3,6
35	0,7	1,2	1,6	1,8	2,0

Продольный зазор зависит от клипсы, которая используется при монтаже. С использованием клипсы из нержавеющей стали продольный зазор составляет 1,5 - 2 мм, при использовании пластиковых клипс 5,5 - 6 мм.

УКЛАДКА ДОСОК

5 В местах стыков торцов основного профиля, используйте двойные ряды опорных лаг, так чтобы каждый торец доски лежал на собственной опорной лаге. Ширина зазора между рядами опорных профилей должна составлять от 3 до 5 мм.

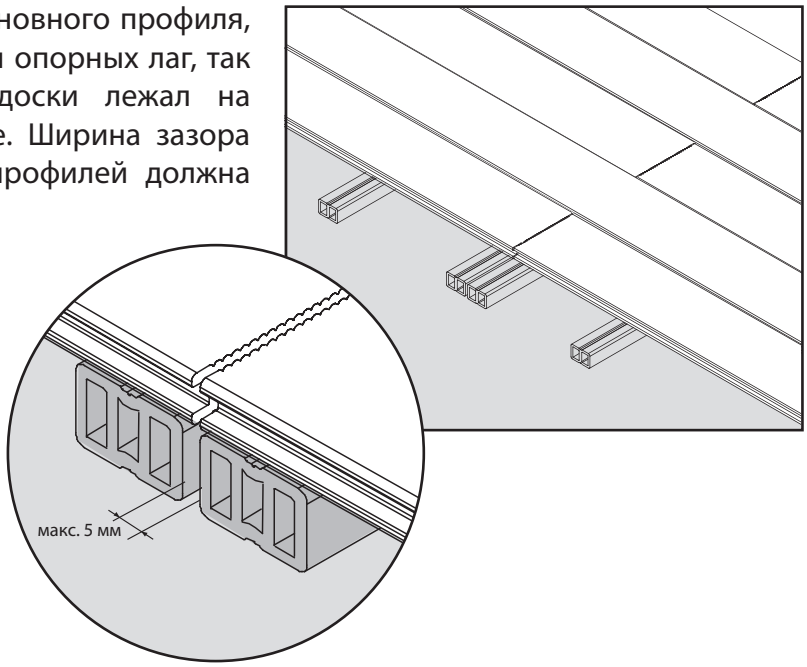

6 При укладке последнего ряда доски, где край не представляется возможным зафиксировать с помощью клипсы, допускается вкручивание самореза сбоку основного профиля доски — на расстоянии 2-3 мм от края.
Если основной профиль по длине выступает за последний ряд опорных лаг, в таком случае длина выступающей сверху над лагой части декинга должна быть менее 2 см. Иначе неизбежны деформации, надломы или иные дефекты, связанные с весовой нагрузкой, попадающей на такие места.

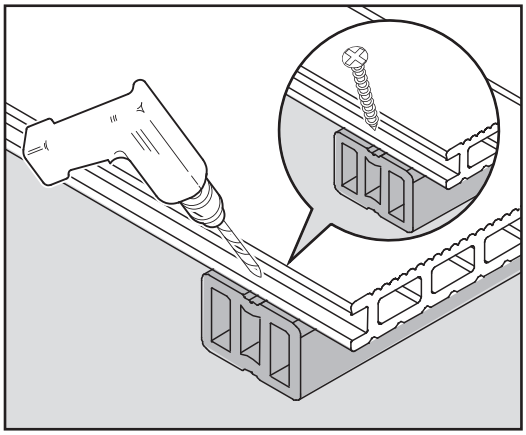

7 После монтажа террасной доски на опорные лаги, выберите подходящую вам, торцевую накладную планку или декоративный уголок. Зафиксируйте шурупами по всей длине, на расстоянии 50 см.

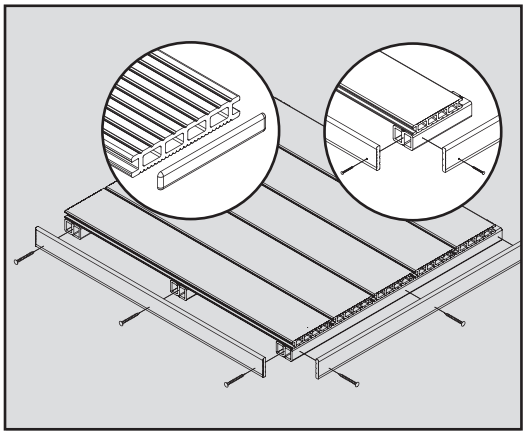

РАЗНООБРАЗНЫЕ СПОСОБЫ УКЛАДКИ

1 ПАЛУБНОЕ СОЕДИНЕНИЕ

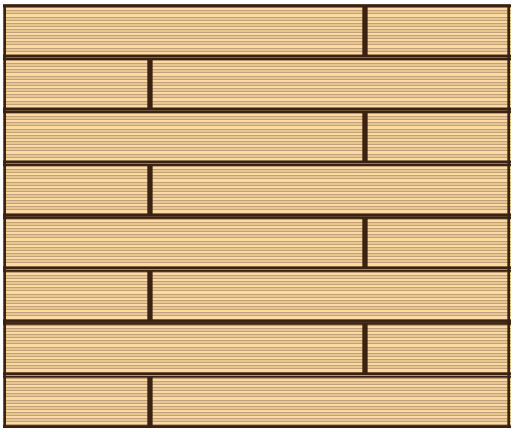

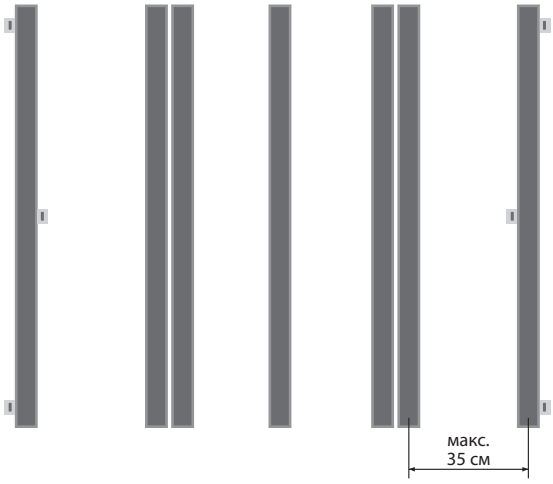

2 СОЕДИНЕНИЕ 45° / 45°

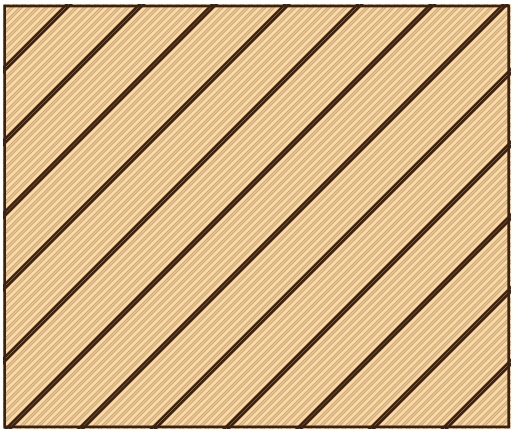

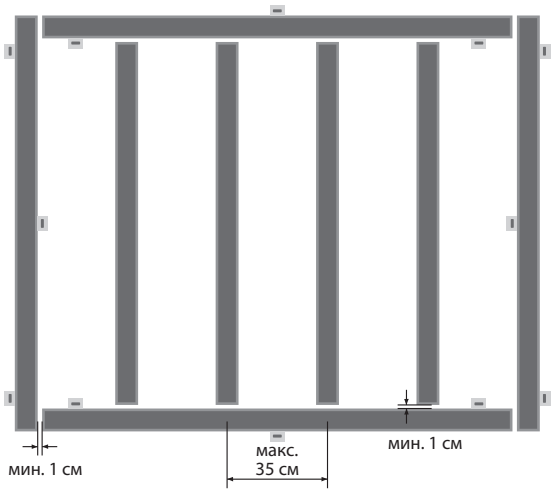

3 СОЕДИНЕНИЕ ВСТЫК ПОД УГЛОМ 90°

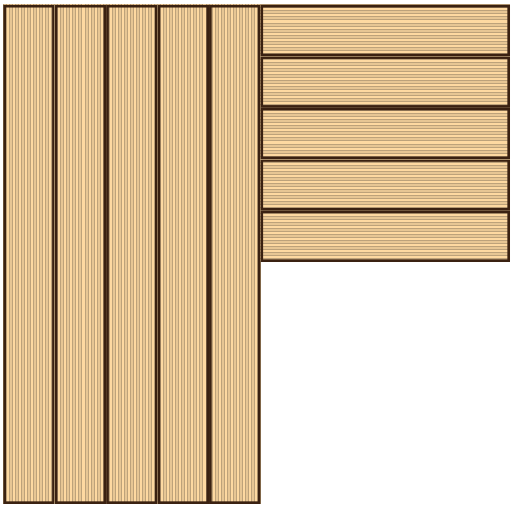

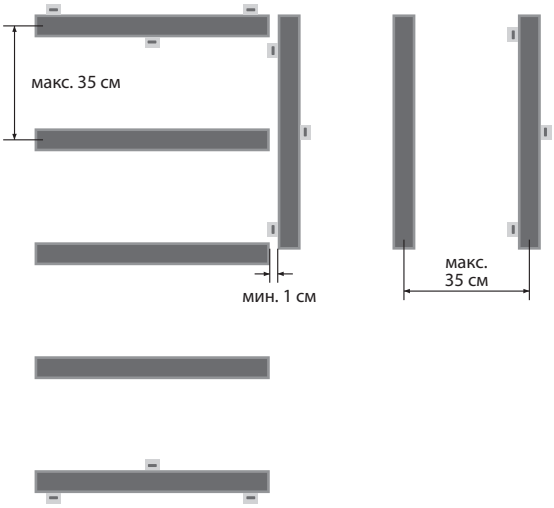

4 СОЕДИНЕНИЕ ПОД УГЛОМ 45°

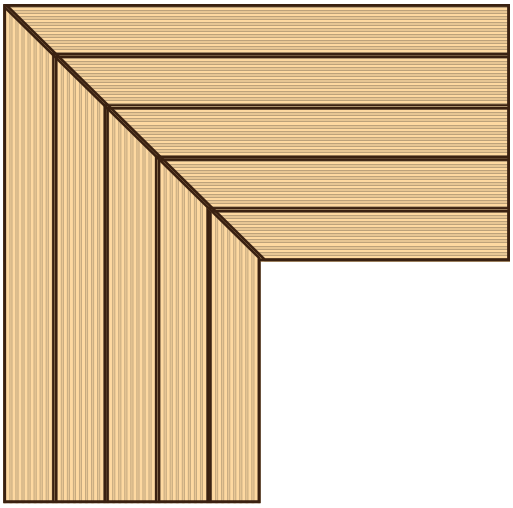

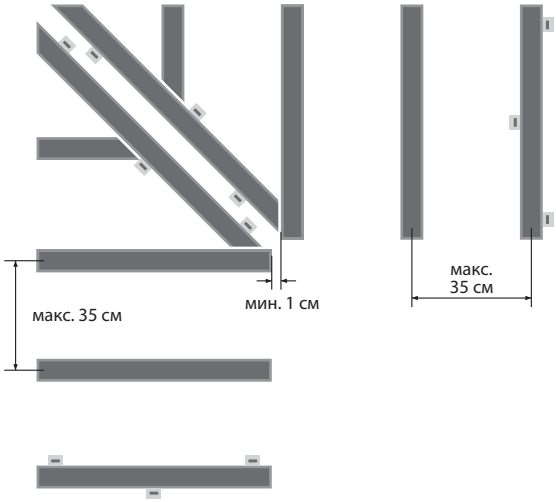

5 ИЗГИБАНИЕ ТОРЦЕВОГО ПРОФИЛЯ

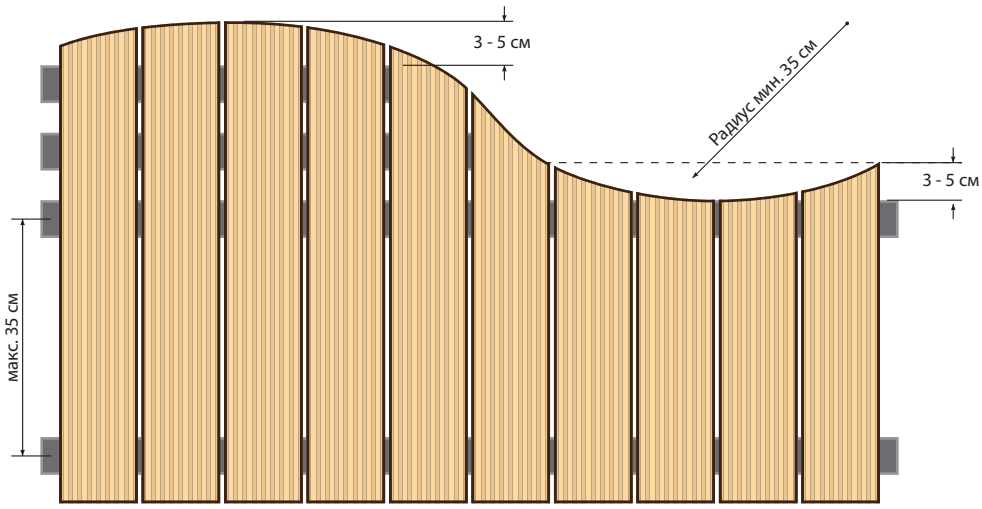

РАЗНООБРАЗНЫЕ СПОСОБЫ УКЛАДКИ

СЛЕДУЕТ РУКОВОДСТВОВАТЬСЯ МЕСТНЫМИ СТРОИТЕЛЬНЫМИ НОРМАМИ ДЛЯ СОЗДАНИЯ ПРАВИЛЬНОЙ ГЕОМЕТРИИ ЛЕСТНИЦЫ.

1 СОЗДАНИЕ ОПОРНОЙ КОНСТРУКЦИИ

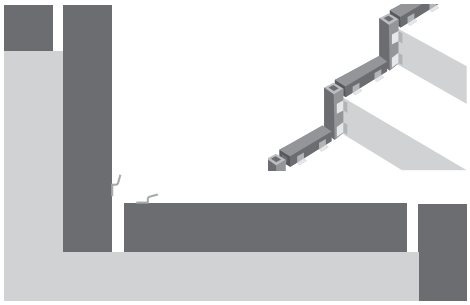

2 КРЕПЛЕНИЕ СКОБ

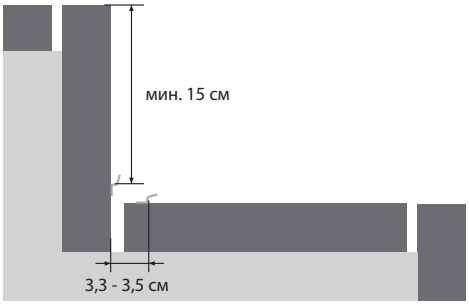

3 МОНТАЖ СТУПЕНЕЙ

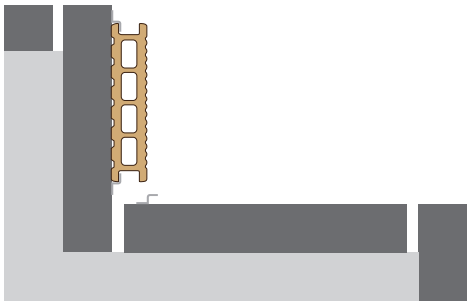

4 МОНТАЖ АЛЮМИНИЕВОГО ПРОФИЛЯ

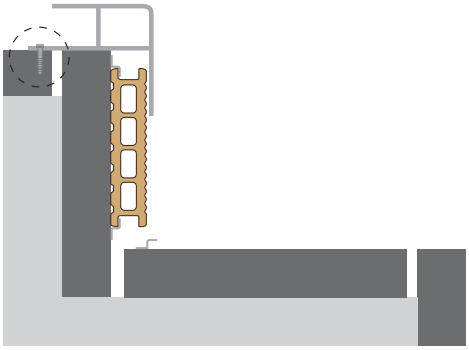

5 РАСЧЕТ ОПОРНОЙ СТУПЕНИ

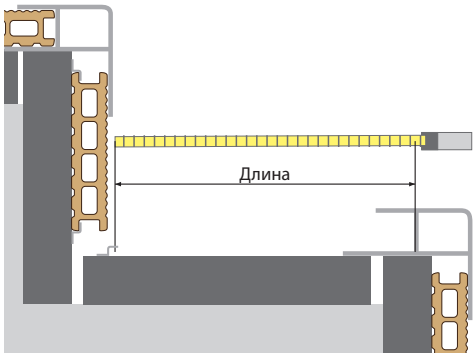

6 ОБРЕЗАНИЕ ПРОФИЛЯ

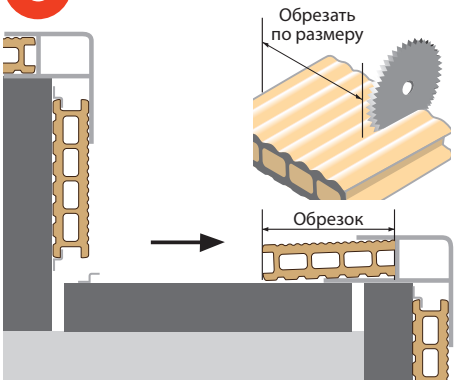

7 КРЕПЛЕНИЕ ОПОРНОЙ СТУПЕНИ

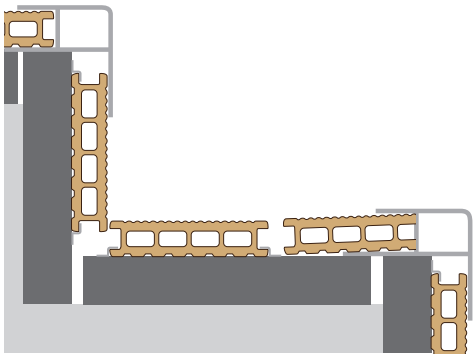

8 ВИД ГОТОВОЙ ЛЕСТНИЦЫ

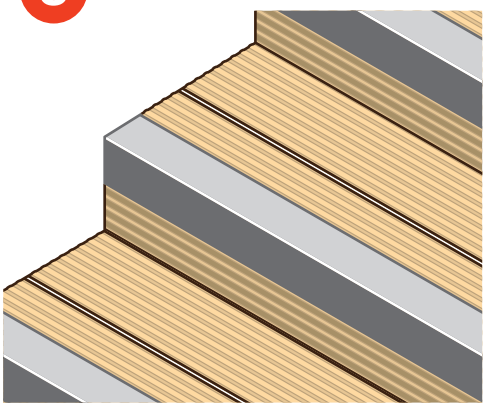

РАСПРОСТРАНЕННЫЕ ОШИБКИ

- НЕ СОБЛЮДЕНИЕ ВЕНТИЛЯЦИОННЫХ ЗАЗОРОВ И РЕКОМЕНДАЦИЙ ДЛЯ ОТВОДА ДОЖДЕВОЙ ИЛИ ТАЛОЙ ВОДЫ.
- УСТАНОВКА ЛАГ БЕЗ СОБЛЮДЕНИЯ КОМПЕНСАЦИОННЫХ ЗАЗОРОВ.
- СОЕДИНЕНИЕ И УСТАНОВКА ТЕРРАСНЫХ ДОСОК БЕЗ СОБЛЮДЕНИЯ КОМПЕНСАЦИОННЫХ ЗАЗОРОВ.
- УКЛАДКА ДЕКИНГА ИЛИ ЛАГ ВПЛОТНУЮ К СТЕНАМ, ЗАБОРАМ И ПРОЧИМ ПРЕПЯТСТВИЯМ.

ВНИМАНИЕ!

Диаграммы и инструкции, размещенные в этом руководстве, даны исключительно с целью иллюстрации и не предполагают заменить собой лицензированного профессионала. Использование декинга ДПК должно осуществляться с соблюдением всех региональных и строительных норм. В случае несоблюдения требований и рекомендаций данного руководства по монтажу, компания-производитель освобождается от всяких гарантийных обязательств в рамках договора на поставку своей продукции, не компенсирует прямые или непрямые риски, связанные с нарушением стандартов и требований изложенных в данной инструкции. Законные права потребителя при этом гарантийном условии не ущемлены.

ТРАНСПОРТИРОВКА И ХРАНЕНИЕ ТЕРРАСНОЙ ДОСКИ Ti-DECK

ВО ИЗБЕЖАНИЕ ПОЯВЛЕНИЯ ЦАРАПИН И СКОЛОВ, ДЛЯ БЕЗУПРЕЧНОГО ВНЕШНЕГО ВИДА ДОСКИ Ti-DECK, ПОЖАЛУЙСТА, УЧИТЫВАЙТЕ СЛЕДУЮЩЕЕ:

- Перед транспортировкой, складированием, подготовкой к работе, необходимо проверить целостность упаковки, наличие повреждений. Сколы и другие механические повреждения не допускаются.
- Транспортировка и хранение террасной доски, планок, лаг и уголков производится в горизонтальном положении на деревянных подложках. Хранение необходимо производить в хорошо проветриваемом помещении. Внимательно проследите (особенно при длительном хранении), что бы все подложки составляли единую горизонтальную плоскость.
- Если планируется длительное хранение террасной доски, убедитесь, что на изделия из ДПК не будут попадать прямые солнечные лучи и влага.
- Не допускается кантование упаковок в процессе погрузки или разгрузки.
- Механизированные погрузо-разгрузочные работы производить только при условии надлежащей, целостной упаковки террасной доски Ti-Deck, и на специальных поддонах.
- При разгрузке на месте монтажа, убедитесь, что доски складываются на ровную поверхность, лучше на поперечные балки по всей длине.
- Не допускайте свободного перемещения по поверхности досок инструментов или других принадлежностей, способных повредить поверхность.
- Избегайте соприкосновения поверхности досок со строительным мусором.
- С целью акклиматизации разместите террасные доски на месте установки за 24 часа до начала выполнения монтажных работ.
- Рекомендуется распечатывать доски, непосредственно перед укладкой или порезкой.

ВНИМАНИЕ!

В случае несоблюдения требований по транспортировке и хранению изделий из ДПК, компания - производитель освобождается от всяких гарантийных обязательств в рамках договора на поставку своей продукции. Законные права потребителя при этом гарантийном условии не ущемлены.

УХОД ЗА ТЕРРАСНОЙ ДОСКОЙ Ti-DECK

- Поскольку доска относится к наружному покрытию, то, естественно, требует чистки. Очистка профилей производится в продольном направлении. Вы можете использовать тёплую воду, бытовые моющие средства и обычный инвентарь, например, садовый шланг для полива.

- Категорически запрещается использовать для удаления загрязнений очистители с агрессивной средой (кислотные, щелочные). Прежде, чем использовать новое моющее средство, необходимо предварительно опробовать его на небольшой поверхности доски.

- Загрязнения необходимо удалять сразу после их появления. Можно применять аппарат высокого давления (при макс. давлении 80 бар, рекомендуем придерживаться расстояния до поверхности
профиля 20 см)

- Особенно тщательно и быстро необходимо удалять пищевые пятна: жировые, белковые, пятна от вин, фруктовых и ягодных соков, напитков (чай, кофе, какао, шоколад, иво). А также, пятна масляной краски, крови, танинов, силикатного клея,
- ржавчины и т.д.

  Легкоудаляемые пятна становятся трудноудаляемыми или неудаляемыми вовсе,
- если они находятся на поверхности доски более часа. Удалить их без обработки агрессивными химикатами сложно или практически невозможно. А это, в свою очередь приведет к потере внешнего вида поверхности.

- Все стыки и зазоры между досками в напольном покрытии должны быть чистыми. Необходимо очищать пространство между досками от мусора при помощи
- пылесоса.

  Для удаления снега, используйте только пластиковые или фанерные снеговые лопаты без металлической обивки. Недопустимо использование колющих
- инструментов!

  После очистки поверхности от мусора или грязи, необходимо промыть её водой. И ваша терраса снова сияет чистотой.
-

  При правильной установке и уходе террасные системы Ti-Deck будут дарить комфортный отдых на открытом пространстве на протяжении долгих лет.
-

ВНИМАНИЕ!

В случае несоблюдения требований технологии укладки и ухода за террасной доской Ti-Deck, компания - производитель освобождается от всяких гарантийных обязательств в рамках договора на поставку своей продукции. Законные права потребителя при этом гарантийном условии не ущемлены.

ПРЕДОСТЕРЕЖЕНИЕ

ОСОБЕННОСТИ ЭКСПЛУАТАЦИИ ТЕРРАСНОЙ ДОСКИ Ti-DECK

НА ПОКРЫТИИ ИЗ ДРЕВЕСНО-ПОЛИМЕРНОГО КОМПОЗИТА ЗАПРЕЩАЕТСЯ:

- Разводить открытый огонь непосредственно на профиле.
- Колоть орехи при помощи молотка непосредственно на поверхности профиля.
- Тушить сигареты об поверхность декинга.
- Осуществлять ремонтные и строительные работы на незащищённом профиле.
- Бросать тяжёлые предметы.
- Разливать кислотные и щелочные химические вещества.
- Вонзать в поверхность колюще-режущие предметы.
- Кататься на роликах и других средствах передвижения.

ВНИМАНИЕ!

В случае несоблюдения условий эксплуатации изделий из ДПК, компания - производитель освобождается о т всяких г арантийных обязательств в рамках д оговора на поставку своей продукции. Законные права потребителя при этом гарантийном усло-вии не ущемлены.